onlay® 9.000

Datenblatt

Stand 01.02.2019

Alle Inhalte dieses Datenblattes sind urheberrechtlich geschützt. Änderungen oder unrechtmäßige Verwendung sind nicht zulässig. Technische Änderungen und Weiterentwicklungen vorbehalten.

Pylonix®

Der Spezialist für wegweisende Werbung

onlay® 9.000

gewölbter Pylon mit Metallfront

Typ	9.000 beleuchtet	9.100 unbeleuchtet	9.200 dekupiert
L2		✓	✓
XL2		✓	✓
		✓	✓

Technische Beschreibung

Die hier aufgeführten Optionen sind nicht für jeden Pylontyp lieferbar.
Genaue Informationen erhalten Sie in unserem Online-Shop unter www.werbepylone-24.de!

Abdeckleiste aus Aluminium
· eloxiert silber / weiß
· Edelstahloptik / Rostoptik
· RAL lackiert / 2-Schicht-Metallic / Graffitischutz

Unterkonstruktion aus verzinktem Stahlrohr
· Aufbaumontage mit 2 Grundplatten
· Die Lieferung mit verlängerten Standrohren ist optional möglich.

Frontflächen
· Aluminium
· Edelstahloptik / Rostoptik
· RAL lackiert / 2-Schicht-Metallic / Graffitischutz

Sockelverkleidung (gerade, optional gewölbt)
· eloxiert silber / weiß
· Edelstahloptik / Rostoptik
· RAL lackiert / 2-Schicht-Metallic / Graffitischutz

Ausleuchtung
· mit Marken-LED
· ohne

Beschriftung
· optional möglich mit Folien oder Digitaldrucken
· natürlich auch mit von Ihnen angelieferten Drucken / Folien

Fertigung / Lieferung / Montage
· Die Produktionszeit beträgt je nach Größe 5 - 15 Werktage.
· **Statik*, Betonanker und Montageschablone sind inklusive,**
zur Erstellung des Fundamentes kann die Lieferung vorab erfolgen.
· Neutrale Direktlieferung mit unserem Fachspediteur zu Ihnen oder Ihrem Kunden.
· Die Pylone werden komplett montiert und anschlussfertig geliefert, auf Wunsch inkl. Montage vor Ort.

* Für Windlastzone 2, andere Windlastzonen sind optional möglich.

Größen- und Typenübersicht onlay® 9.000

Höhe / Breite	700	800	900	1000	1100	1200	1300	1400	1500	1600	1800	2000
2000	L2	L2	L2	L2	L2	L2	L2	L2				
2500	L2	L2	L2	L2	L2	L2	L2	L2				
3000	L2	L2	L2	L2	L2	L2	L2	L2	XL2	Xl2		
4000				XL2	XL2	XL2	XL2	XL2	XL2	XL2		
5000				XL2	XL2	XL2	XL2	XL2	XL2	XL2		
6000				XXL2	XXL2	XXL2	XXL2	XXL2	XXL2	XXL2		
7000						XXL2	XXL2	XXL2	XXL2	XXL2		
8000						XXL2	XXL2	XXL2	XXL2	XXL2		
WF-Breite L2	724	828	930	1033	1135	1238	1341	1443				
WF-Breite Xl2				1033	1136	1240	1344	1445	1550	1654		
Pylontiefe L2	244	264	285	306	326	347	367	388				
Pylontiefe XL2				342	363	383	404	424	445	466		

Die Höhe der Werbefläche (WF) entspricht der Höhe des Pylons.

Stand 01.02.2019

Telefon 04282 / 594 73 40

onlay® 9.000

gewölbter Pylon mit Metallfront

Ansichten

onlay 9.000 L2

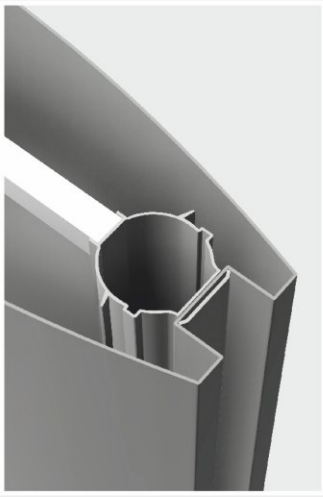

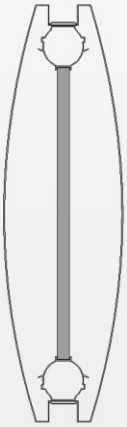

onlay 9.000 XL2

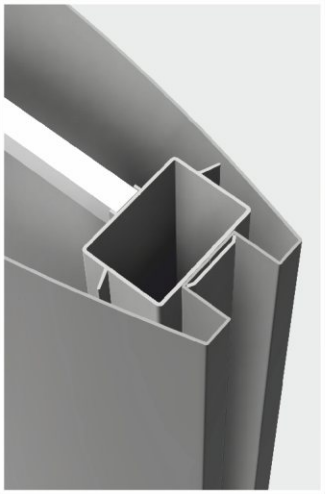

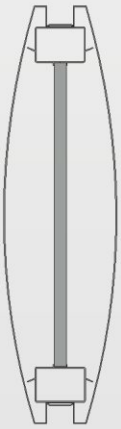

onlay 9.000 XXL2

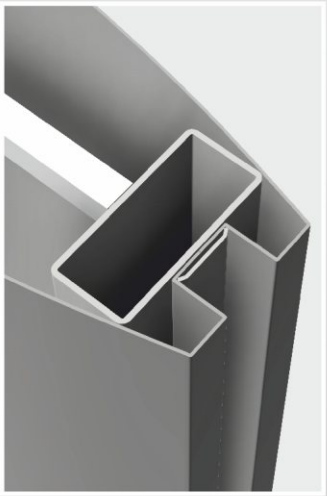

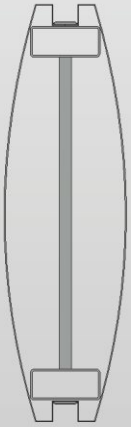

onlay® 9.000, der Pylon mit gewölbter Aluminiumhaube. Dieser Pylon hat eine Schattennut und keine seitlich sichtbaren Profile. Lieferbar in zwei Varianten, unbeleuchtet und dekupiert. Besonders die dekupierte Variante ist optisch sehr ansprechend.

Für Ihre Werbebotschaft steht die gesamte Breite der Frontfläche zur Verfügung.

Pylonix®
DER SPEZIALIST FÜR WEGWEISENDE WERBUNG
Pylonix.de ist eine Marke der Firma Werbe-Ideen24
Inh. Dipl.-Ing. Thomas Schiller
Lindenstraße 10 | D-27419 Sittensen
Tel. 04282 / 594 73 40 · Fax 04282 / 594 73 32
E-Mail: mail@werbeideen24.eu

TELEFON 04282 / 594 73 40